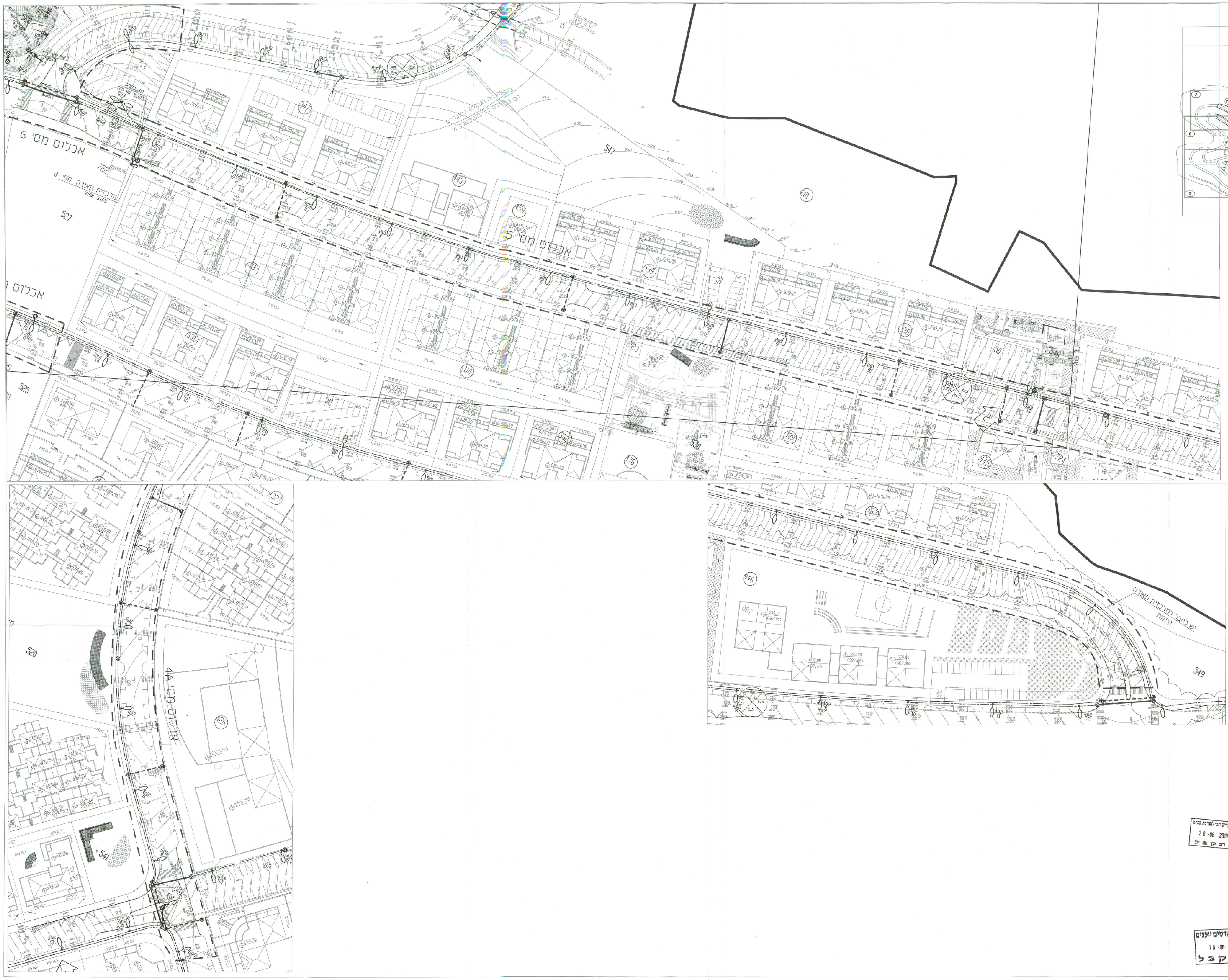

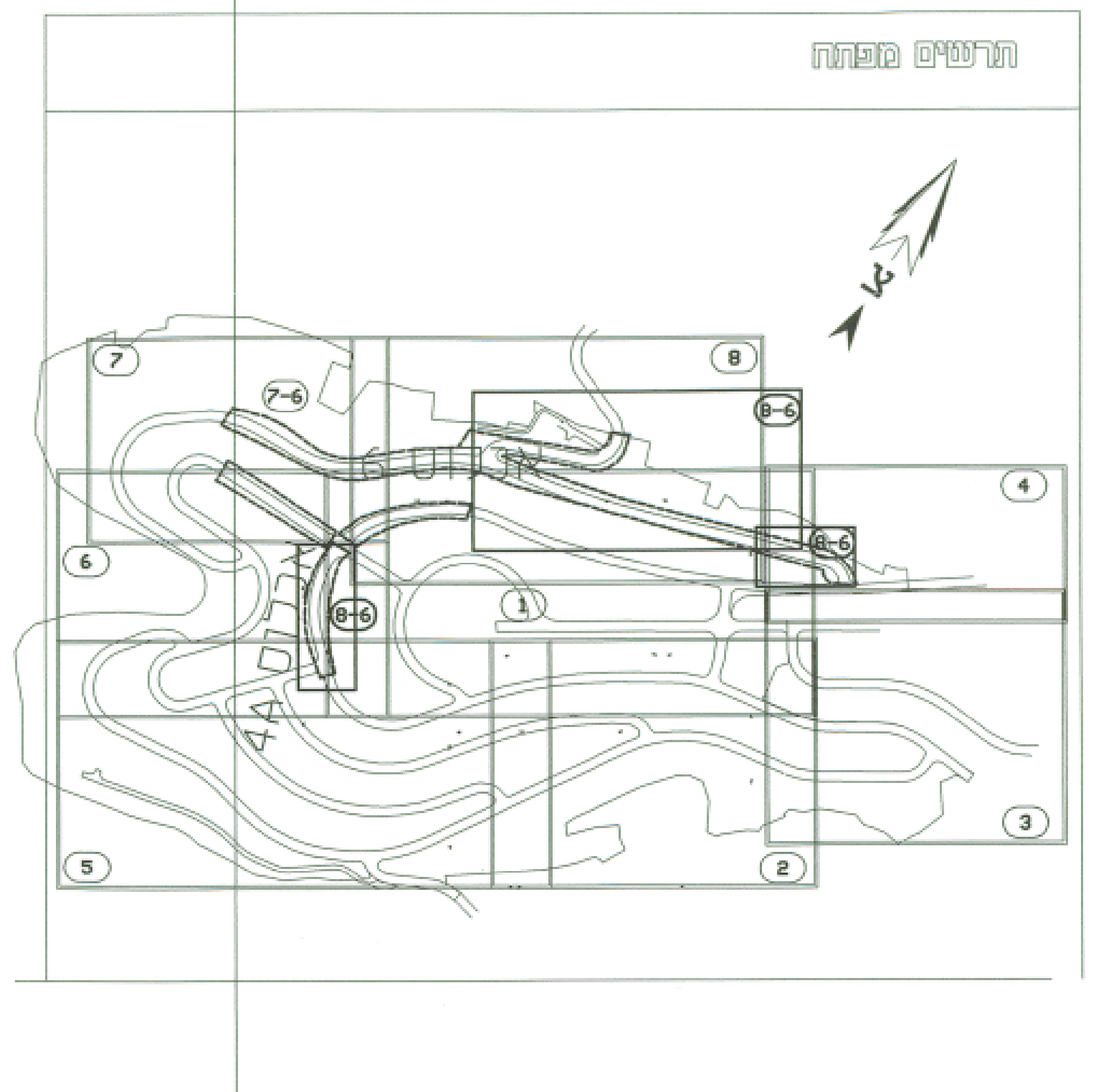

## הערות:

1. תוכנית תנוחה כבישים ראה עם תוכנית פרטים.
2. מיקום מדויק של עמודי תאורה יקבע סופית בתאום עם מפקח באתר. מרחק מינימלי מאבן ספה של הכביש -60 ס"מ (מרכז עמוד)
3. מיספור עמודי תאורה יבוצע בהתאם להנחיות המועצה המקומית.
4. מרכזיות תאורה לבצע בתאום ובאישור המועצה
5. סימון מיספור מעגלים תאורה - דוגמה
   - 501 ← מיספר מרכזיה
   - 1 ← מיספר מעגל
   - ← מיספר עמוד
6. עמודים המסומנים בתוכנית ללא ציון מספר עמוד אינם שייכים לביצוע של השלב מצוין בתכנית.

## מקרא

### תאורה

| | |
|---|---|
| o- | עמוד תאורה פלדה מגולבן עגול מדורג דגם "ירושלים" בגובה 10 מ' ("8/"6/"4) כולל פלטת יסוד, ברגי יסוד. יסוד בטון במידות 80/80/100 ס"מ. זרוע טרפ "2 וכולל פנס תאורה דגם "25S30" צעמ"י תוצרת "COOPER-LIGHT" IP-54 עם נורה נ.ל.ג 250 וט וציוד אינטגרלי" |
| o-o | עמוד תאורה כנ"ל כולל 2 פנסים. |
| ⊗ | עמוד תאורה פלדה עגול מדורג 2 שלבים בגובה 4 מ' כולל זרוע דגם "ענבלי". פנס דגם "דנהי" (חבי אור עד) עם נורת נל"ג 70 ווט וציוד אינטגרלי לפי דרישת עירית ביתר כולל יסוד מבטון במידות 50x50, H=50 ס"מ (בסיס העמוד יחוזק ליסוד ע"י ברגים בקוטר"⌀3\4 min |
| ◎ | תא בקרה לכבלים טרומי בקוטר 60 ס"מ ובעומק 100 ס"מ כולל מכסה 12 טון פלדה חרושתי ושילוט "תאורה" |
| ---- | קו תאורה - צנור בקוטר 75 מ"מ סוג שחור כבל אלומיניום NA2XY 5x35+ חוט הארקה CU 35 במקביל לצינור. חפירה בעומק 100 ס"מ כולל סרט סימון. |
| ━━ | שרוולים לחציית כבישים (תאורה) -2 צנורות בקוטר 110 מ"מ (פרט למסומן אחרת) חפירה בעומק 100 ס"מ, כולל סרט סימון. |
| ◩ | מרכזית הדלקה תאורה 3x63 אמפר - ראה תבנית פרטים |
| ⏚ | הארקה כולל אלקטרודות הארקה טיפוס "ארקיתי" באורך 3.0 מטר כולל כל האביזרים וחיבורים הדרושים וכולל תא בקרה טרומי בקוטר 60 ס"מ ועומק 60 ס"מ וכולל מוליך החיבור בחתך 35 ממ"ר |

### טל"כ

| | |
|---|---|
| ■■■■ | שרוולים לחציית כבישים (טל"כ) -2 צנורות בקוטר 110 מ"מ חפירה בעומק 100 ס"מ, כולל סרט סימון. |
| —…— | קו טל"כ - צנור בקוטר 63 מ"מ (פרט למסומן אחרת) חפירה בעומק 100 ס"מ, כולל סרט סימון. |
| ◉ | תא טל"כ טרומי בקוטר 60 ס"מ ובעומק 100 ס"מ כולל מכסה דגם בנוני ושילוט "טל"כ" |
| — — · — — | גבולות מכרז מס' 6 |

| תפוצה | מס' | תאריך | מס' | תאריך | מס' | תאריך | מס' | תאריך |
|---|---|---|---|---|---|---|---|---|
| יהל מהנדסים | 1 | 17.08.05 | 1 | 22.07.07 | 1 | 11.11.09 | | |
| משהב"ש | 1 | 28.09.05 | | | | | | |
| גדיש | 1 | 09.06.10 | | | | | | |
| | | | | | | | | |
| | | | | | | | | |
| | | | | | | | | |
| | | | | | | | | |

| מס' | שינויים | תאריך |
|---|---|---|
| | | |
| | | |
| 3 | עדכון ותוספת שצפים למכרז אכלוס מס' 6<br>תוספת השלמת אכלוס 4 | 09.06.10 |
| 2 | עדכון ותוספת שצפים למכרז שיווק מס' 6 | 11.11.09 |
| 1 | עדכון מקום שוחות ע"פ בקשה מתכנן כבישים | 22.07.07 |

| | | |
|---|---|---|
| מס' רישיון | 13054 | 3<br>מהדורה מס' |
| בודק | א. עמיר | |
| מתכנן | חנה | |
| שרטט | חנה | ⊗ לעיון |
| תאריך | 08. 2005 | ⊗ לאישור |
| ק.מ. | 1 : 500 | ⊗ למכרז |
| שם הקובץ | 1433 - EL-6 | ○ לביצוע |
| XREF | | |

**ח. חיט-א. עמיר**
**מהנדסי חשמל, תאורה ותקשורת בע"מ**

ירושלים 91450, ת.ד. 45034, רח' המרפא 5 טלפון: 02-5869751\2
E-MAIL : hana@avitom.com פקס : 02-5710266

פרוייקט: ביתר עילית B-2
שיווק מס' 4A, 6

תכנית: תאורה וטל"כ

| מס' גליון | מס' פרויקט |
|---|---|
| 108-6 | 1433 |

0.7x1.25

17

יורם גדיש חב' להנדסה בע"מ
28 -06- 2010
נתקבל

עמיר מהנדסים יועצים
10 -06- 2010
התקבל